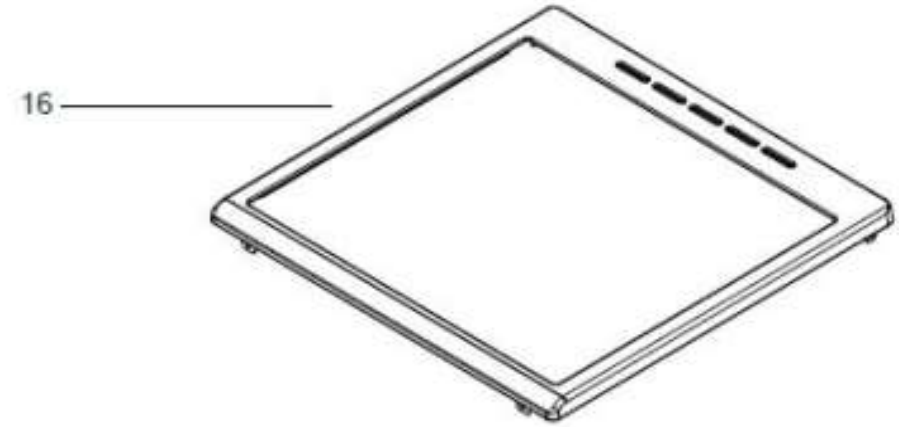
16

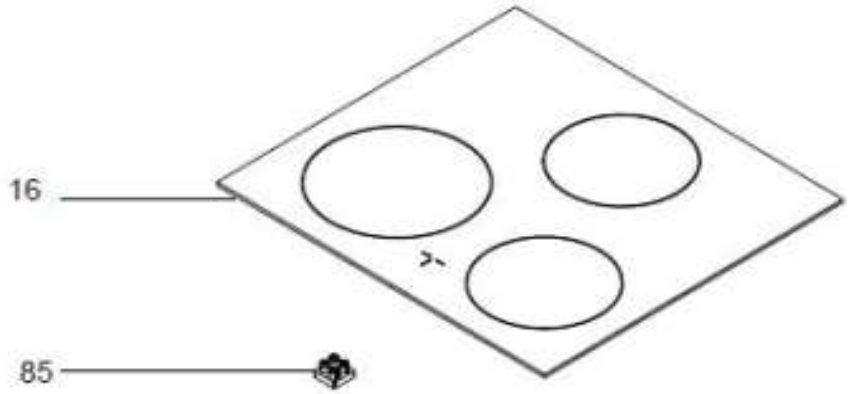
16
85

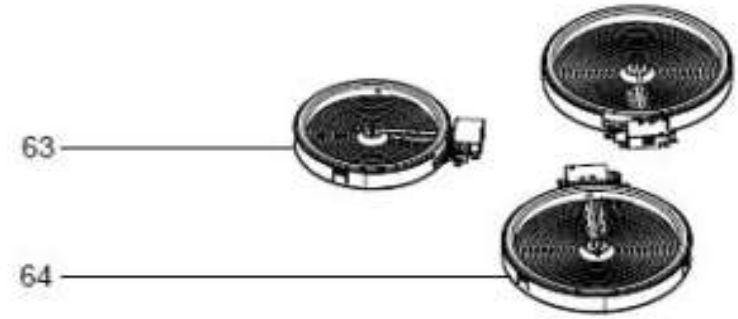
63
64

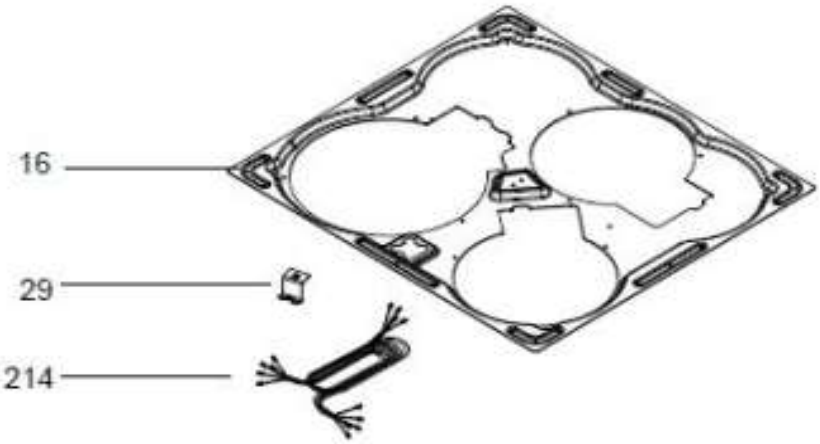
16
29
214

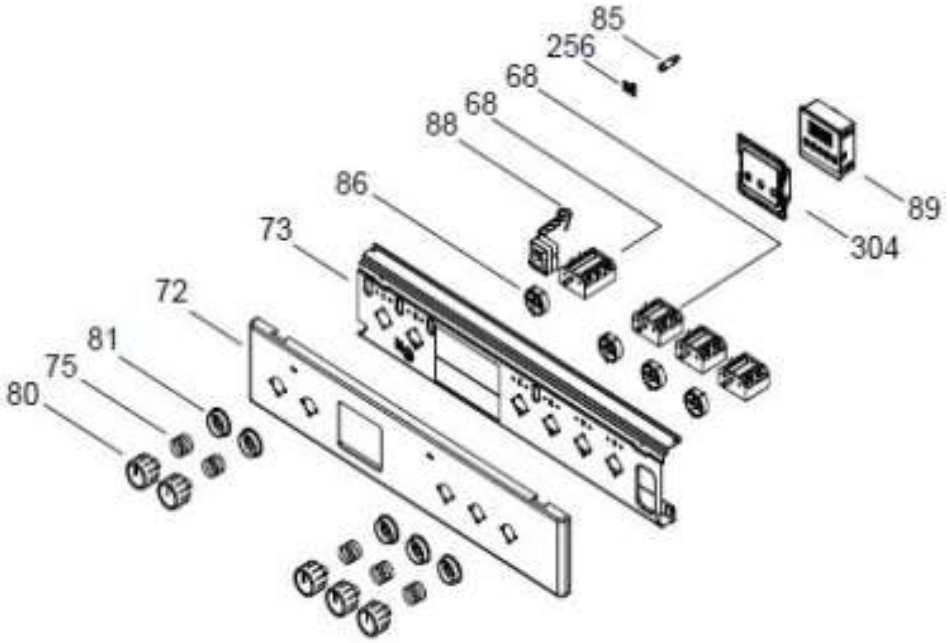
85
256
68
68
88
86
73
72
81
75
80
89
304

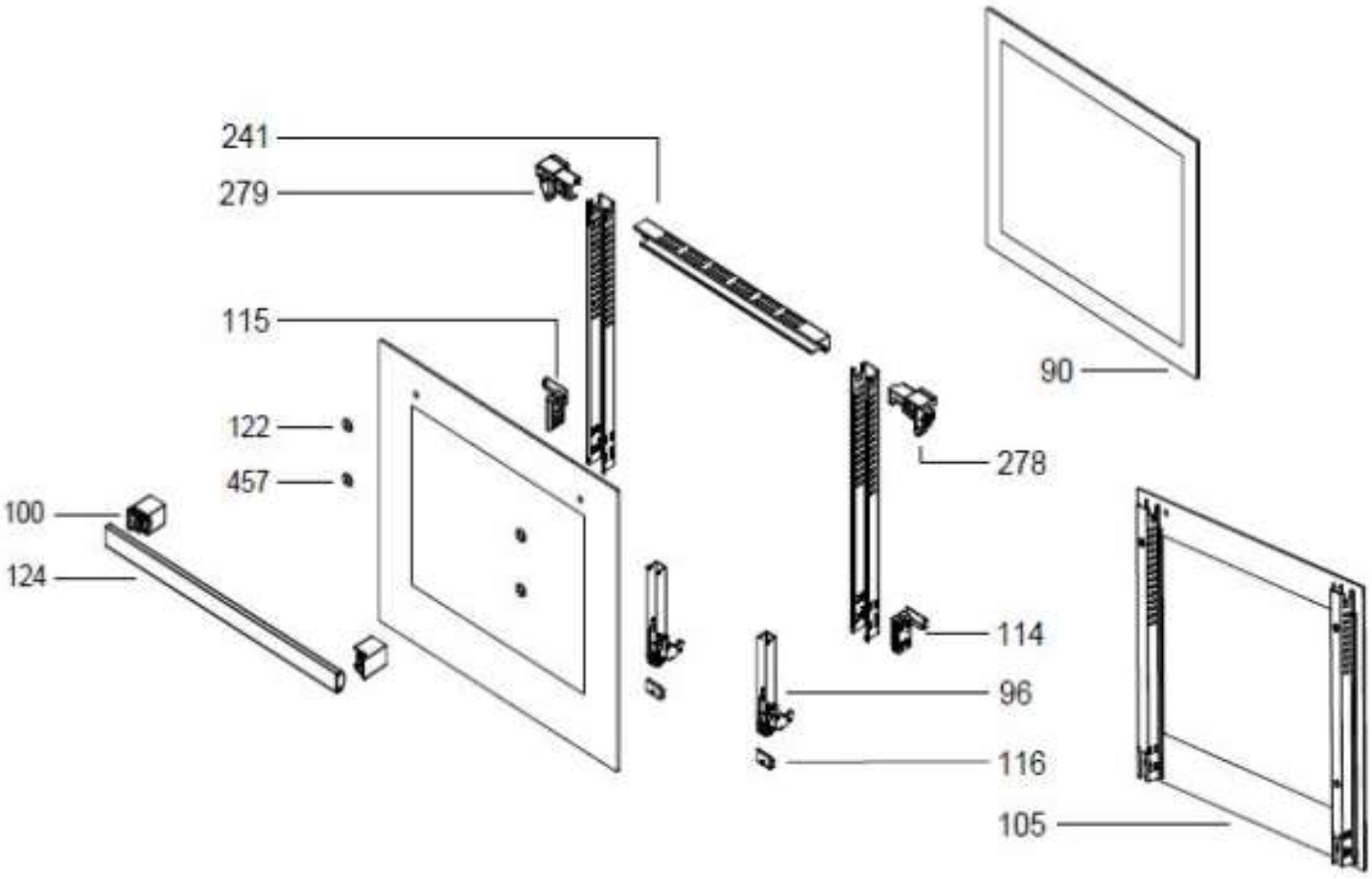
241
279
115
122
457
100
124
90
278
114
96
116
105

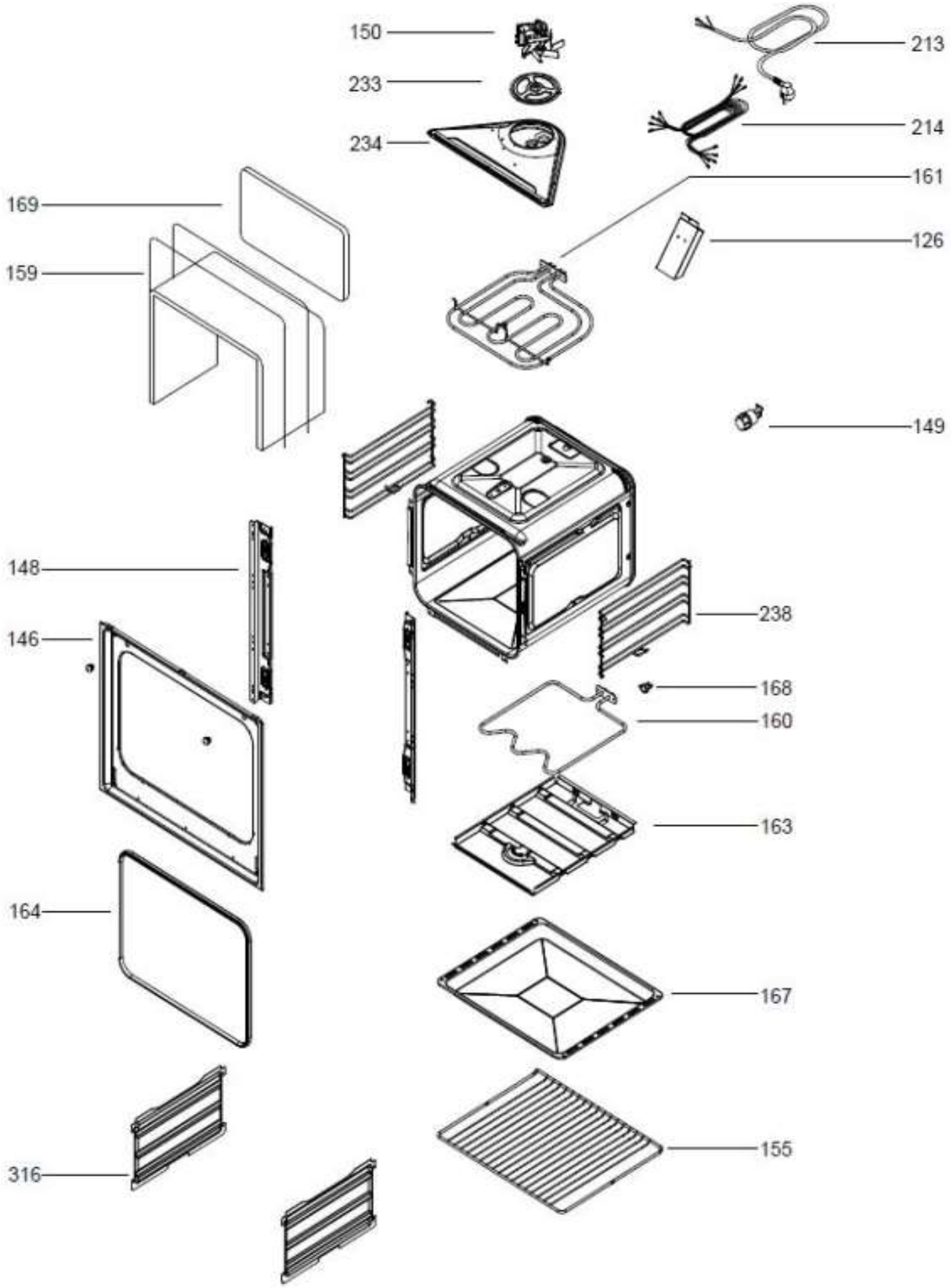
150
233
234
213
214
161
126
169
159
149
148
146
238
168
160
163
164
167
155
316